Y VÝKAZ OSTATNÍCH PRVKŮ
str.1

NOVOSTAVBA RD FILIPOVA HUŤ parc.č.1547

OZN.	POPIS	M 1:25	KS
Y.01	KRBOVÁ VLOŽKA		1

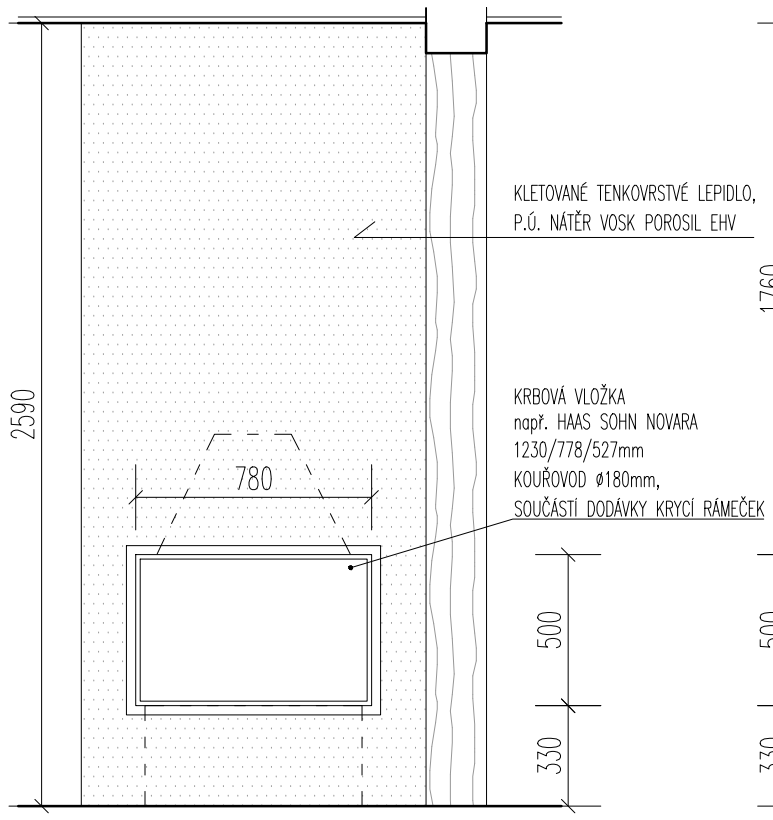

POHLED A

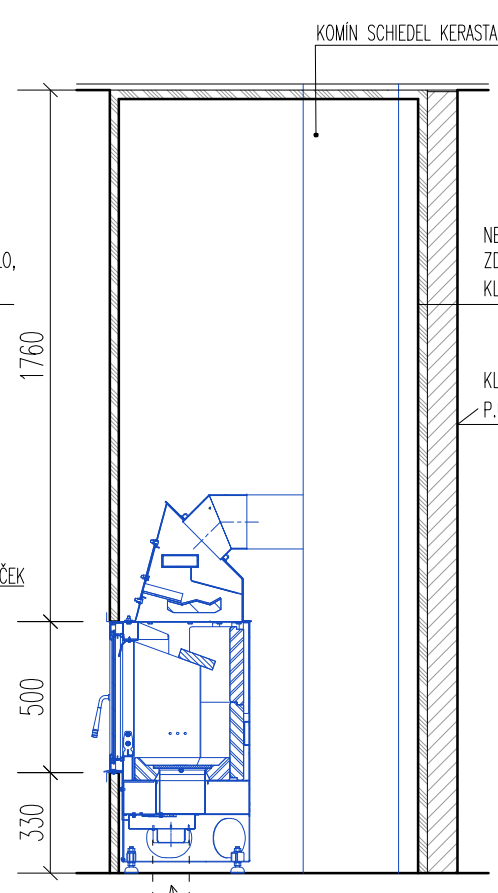

ŘEZ PŘÍČNÝ

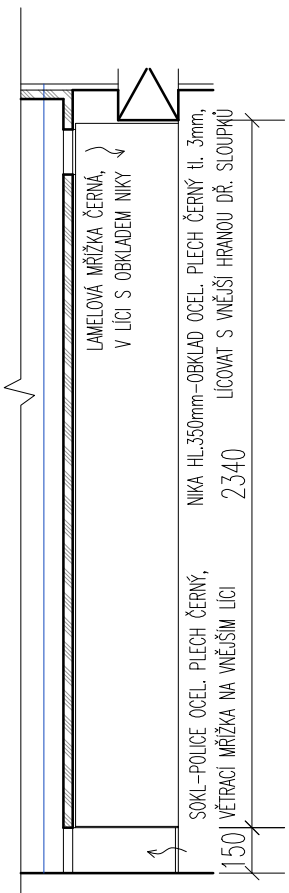

ŘEZ NIKOU NA POLENA

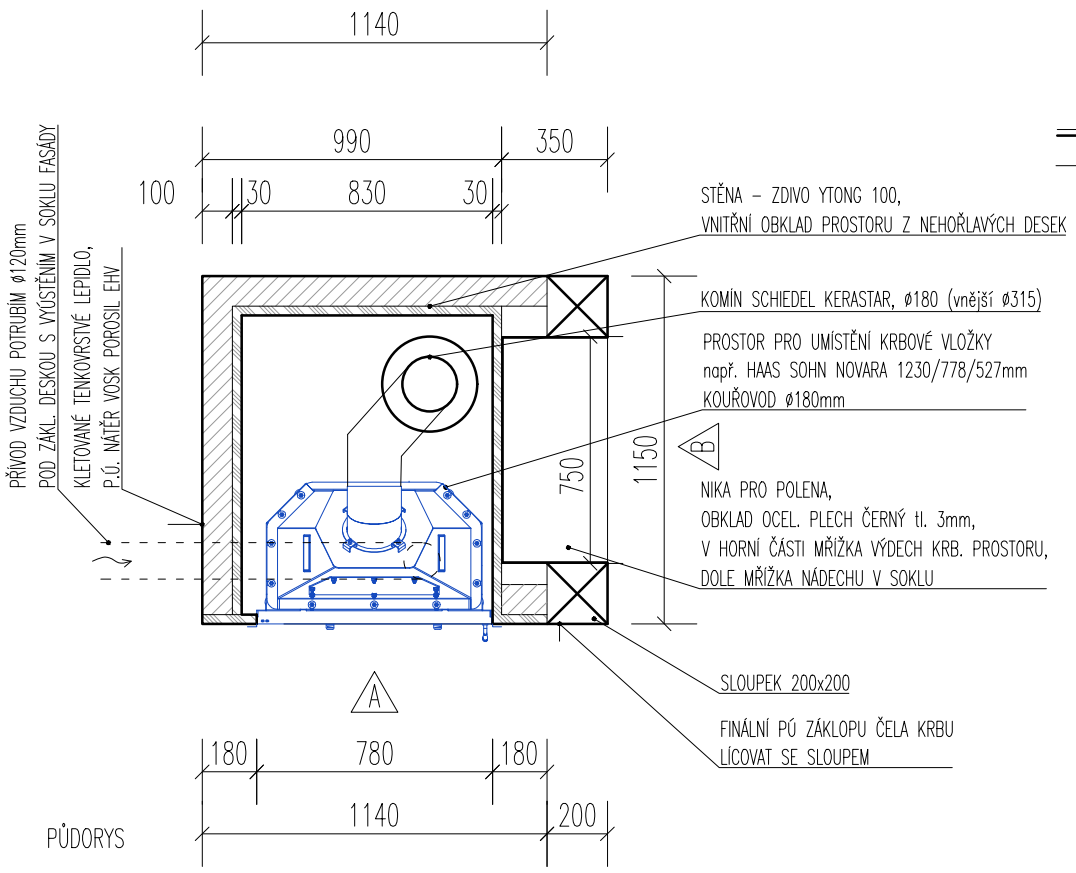

PŮDORYS

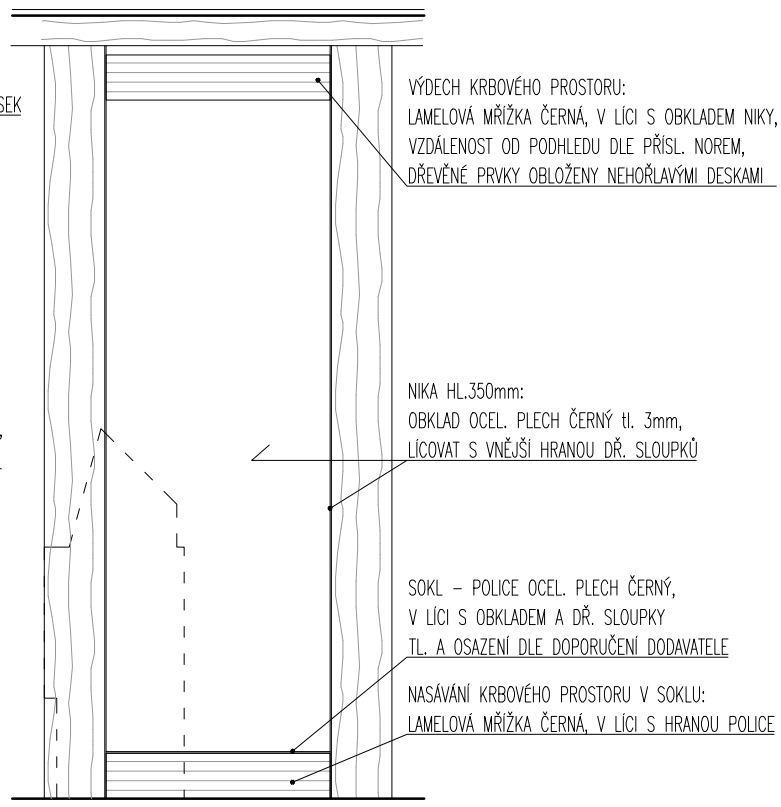

POHLED B

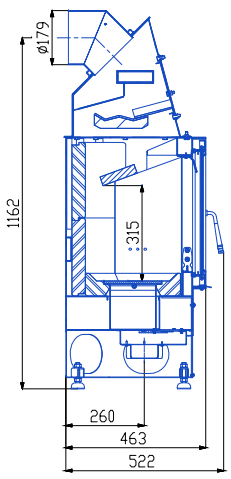

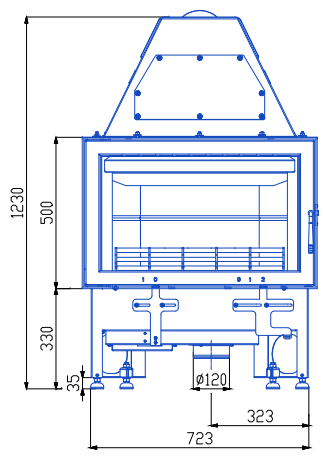

KRBOVÁ VLOŽKA
HAAS SOHN NOVARA 1230/778/527mm
KOUŘOVOD ø180mm

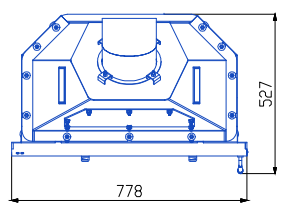

uvedené materiály a výrobky jsou referenční, po dohodě s projektantem a odsouhlasení investorem je možná jejich změna při zachování srovnatelných (referenčních) vlastností. Všechny rozměry nutno před realizací ověřit na stavbě!!!